Regulación

RDZ
invisible heating and cooling

CENTRALITA WI-SA / LC-SA

Centralita electrónica de regulación

MANUAL USUARIO

1 USO TECLADOS

	Si comparece luz roja, contactar con un técnico.
Prg	Acceder al menu de la programación con franjas horarias.
Esc	Volver al menu precedente. Pulsear más veces para volver a la pantalla principal.
	Subir o aumentar los valores del ajuste.
	Acceder a las subcategorías; grabar los valores modificados.
	Bajar o disminuir los valores del ajuste.

2 ENCENDER / APAGAR

GENERAL (SÓLO MULTI-SISTEMAS)

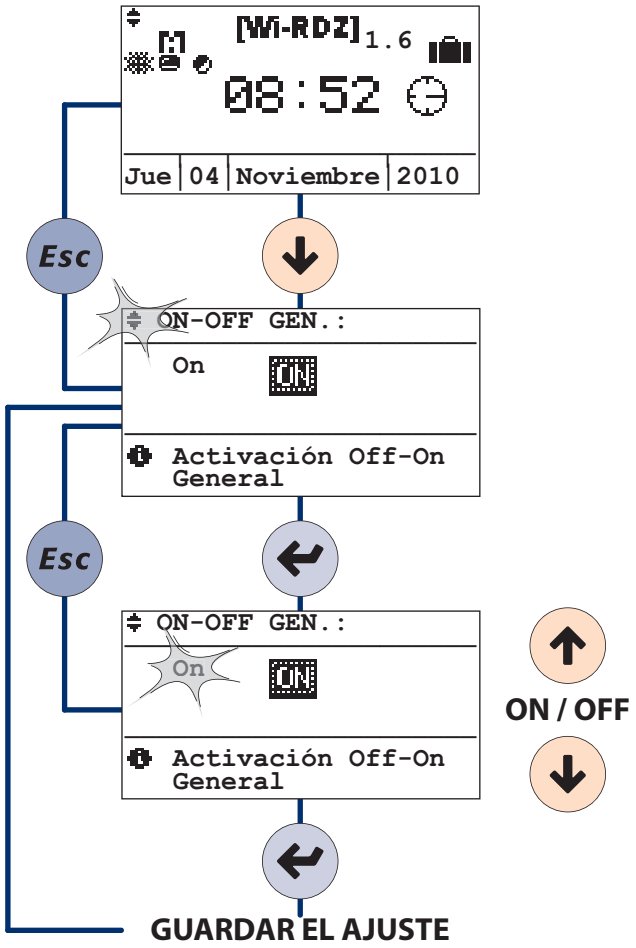

SISTEMAS

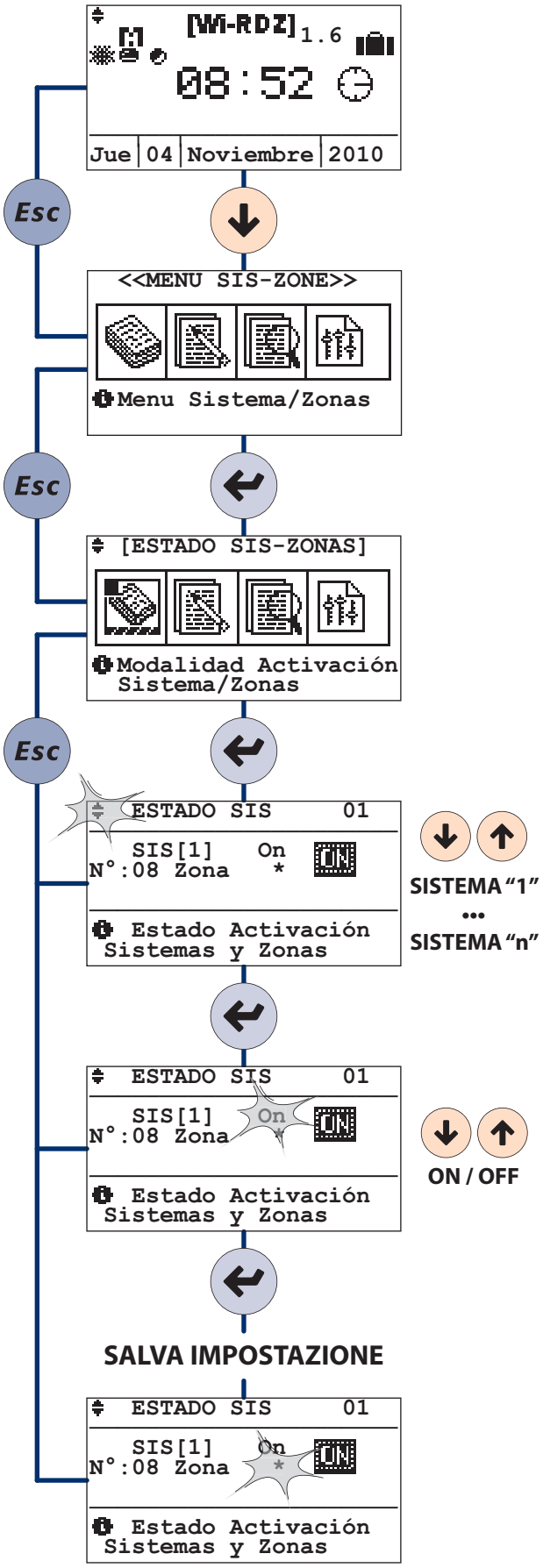

ZONAS

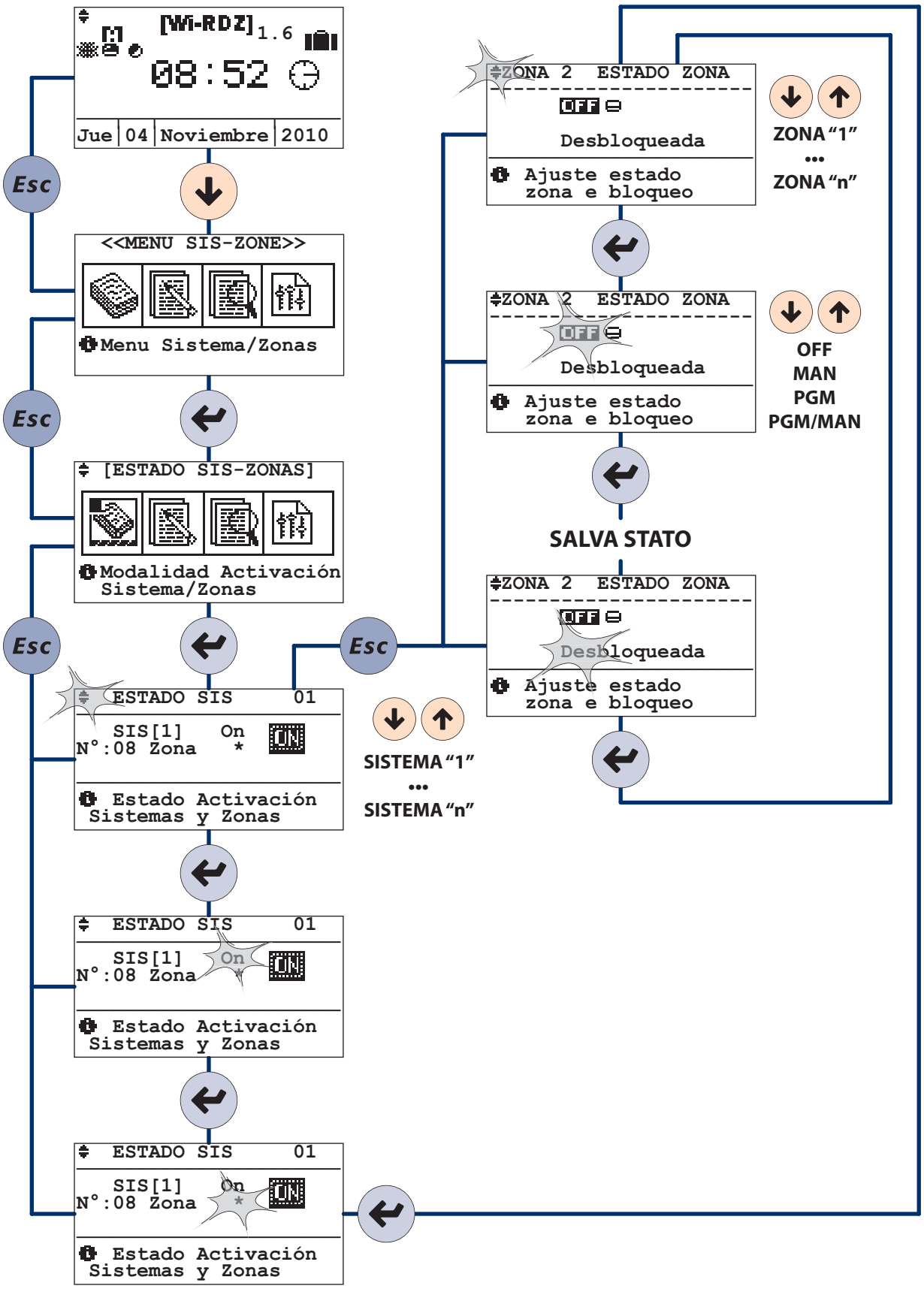
[Wi-RDZ] 1.6
08:52
Jue 04 Noviembre 2010
Esc
<<MENU SIS-ZONE>>
Menu Sistema/Zonas
[ESTADO SIS-ZONAS]
Modalidad Activación Sistema/Zonas
ESTADO SIS 01
SIS[1] On
N°:08 Zona *
ON
Estado Activación Sistemas y Zonas
SISTEMA "1"
...
SISTEMA "n"
ZONA 2 ESTADO ZONA
OFF
Desbloqueada
Ajuste estado zona e bloqueo
ZONA "1"
...
ZONA "n"
OFF
MAN
PGM
PGM/MAN
SALVA STATO

3 MODIFICAR LOS PARÁMETROS TEMPERATURA Y HUMEDAD

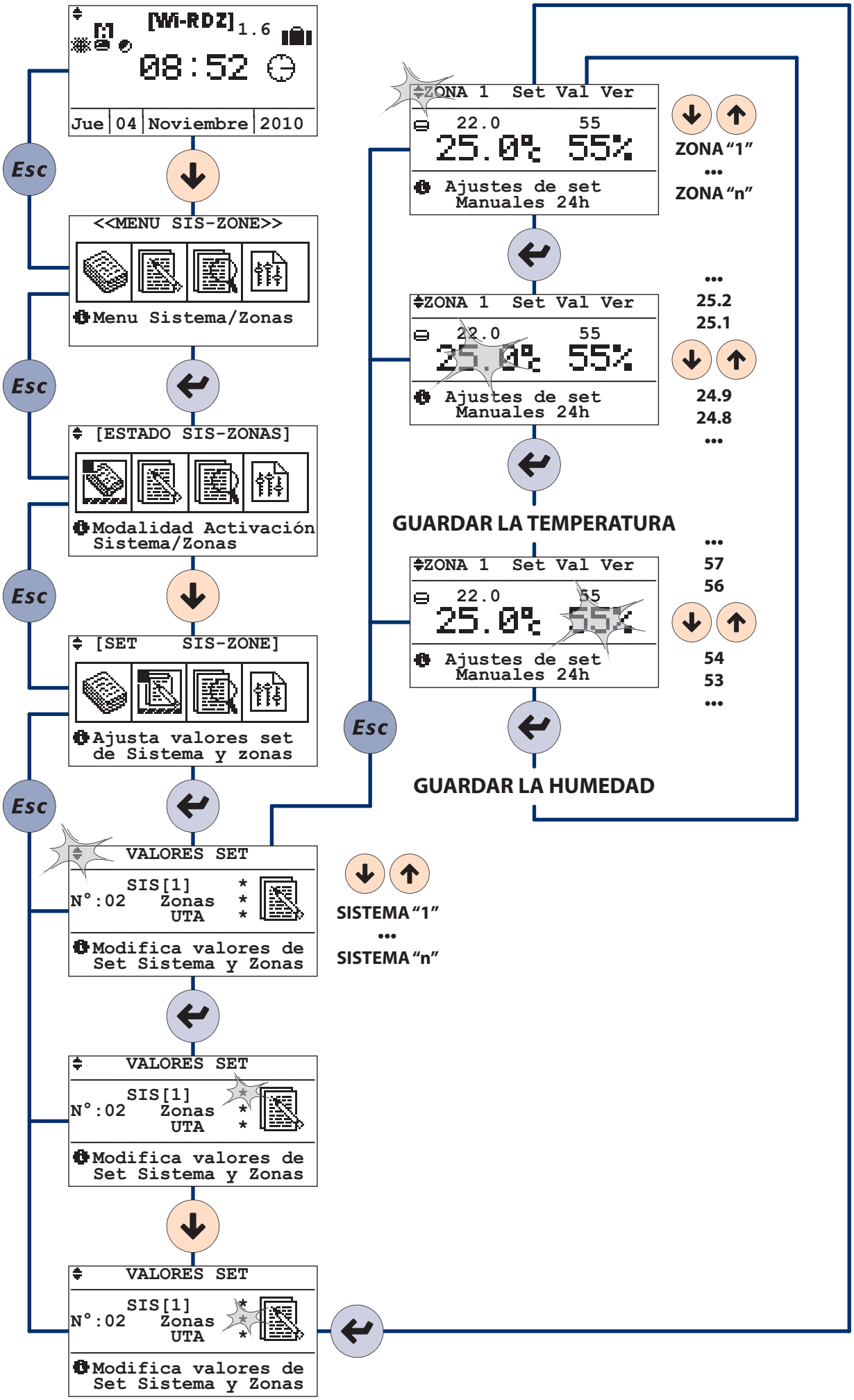

4 MODIFICAR LOS PARÁMETROS TEMPERATURA Y HUMEDAD

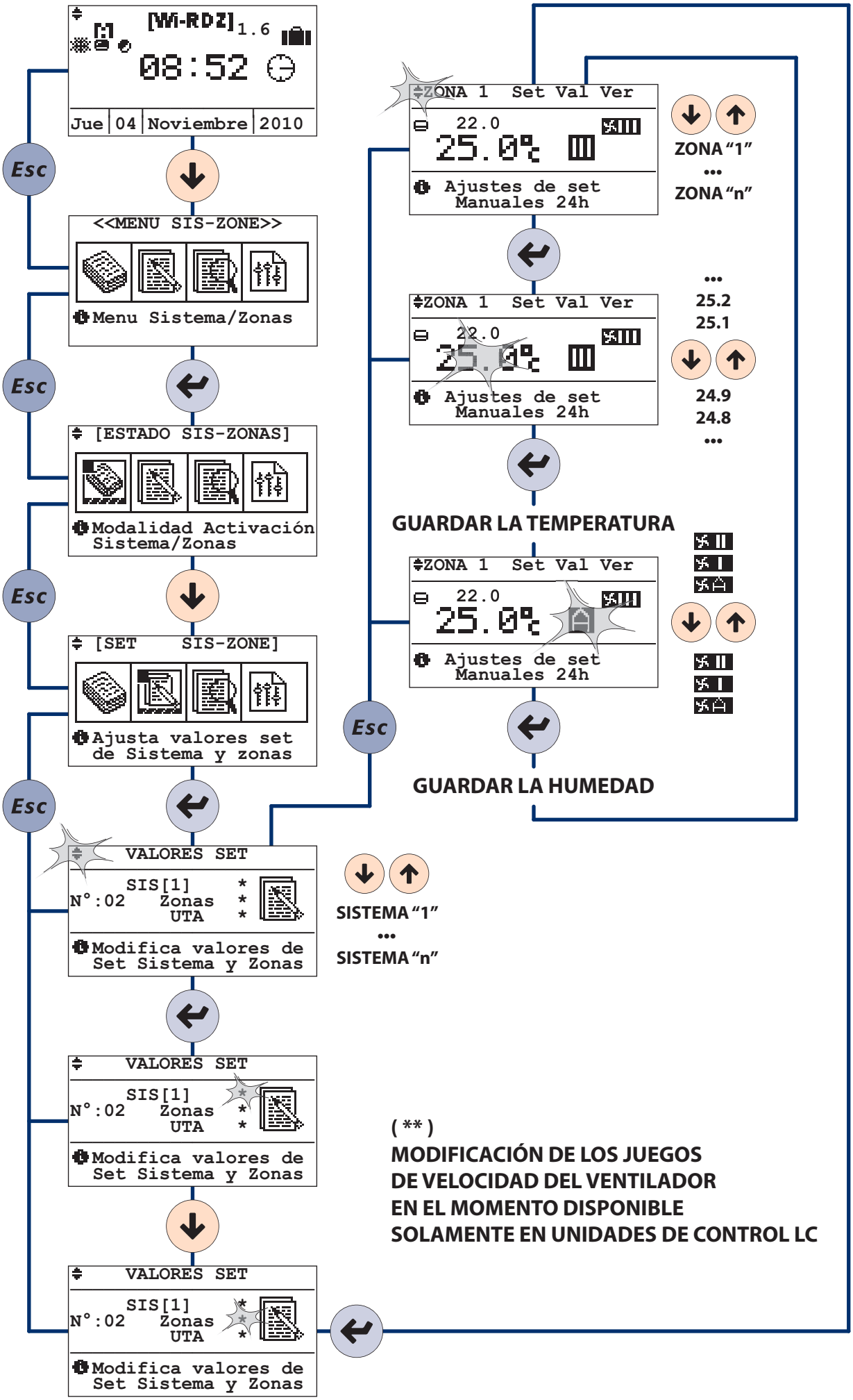

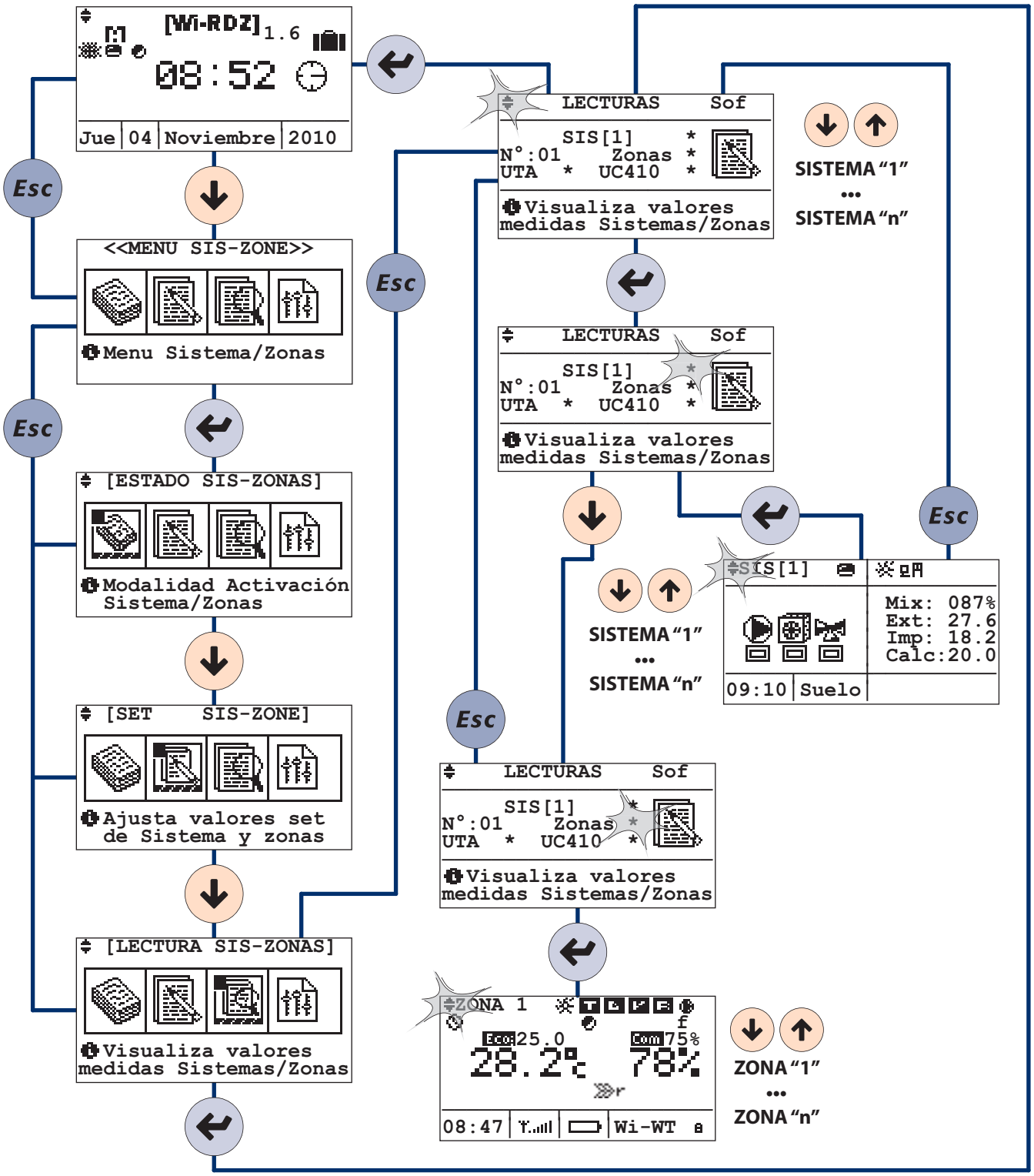
[Wi-RDZ] 1.6
08:52
Jue 04 Noviembre 2010
Esc
<<MENU SIS-ZONE>>
Menu Sistema/Zonas
[ESTADO SIS-ZONAS]
Modalidad Activación Sistema/Zonas
[SET SIS-ZONE]
Ajusta valores set de Sistema y zonas
[LECTURA SIS-ZONAS]
Visualiza valores medidas Sistemas/Zonas
LECTURAS Sof
SIS[1] *
N°:01 Zonas *
UTA * UC410 *
Visualiza valores medidas Sistemas/Zonas
SISTEMA "1"
...
SISTEMA "n"
SIS[1]
Mix: 087%
Ext: 27.6
Imp: 18.2
Calc:20.0
09:10 Suelo
ZONA 1
Eco 25.0
Com 75%
28.2°c 78%
08:47 Wi-WT
ZONA "1"
...
ZONA "n"

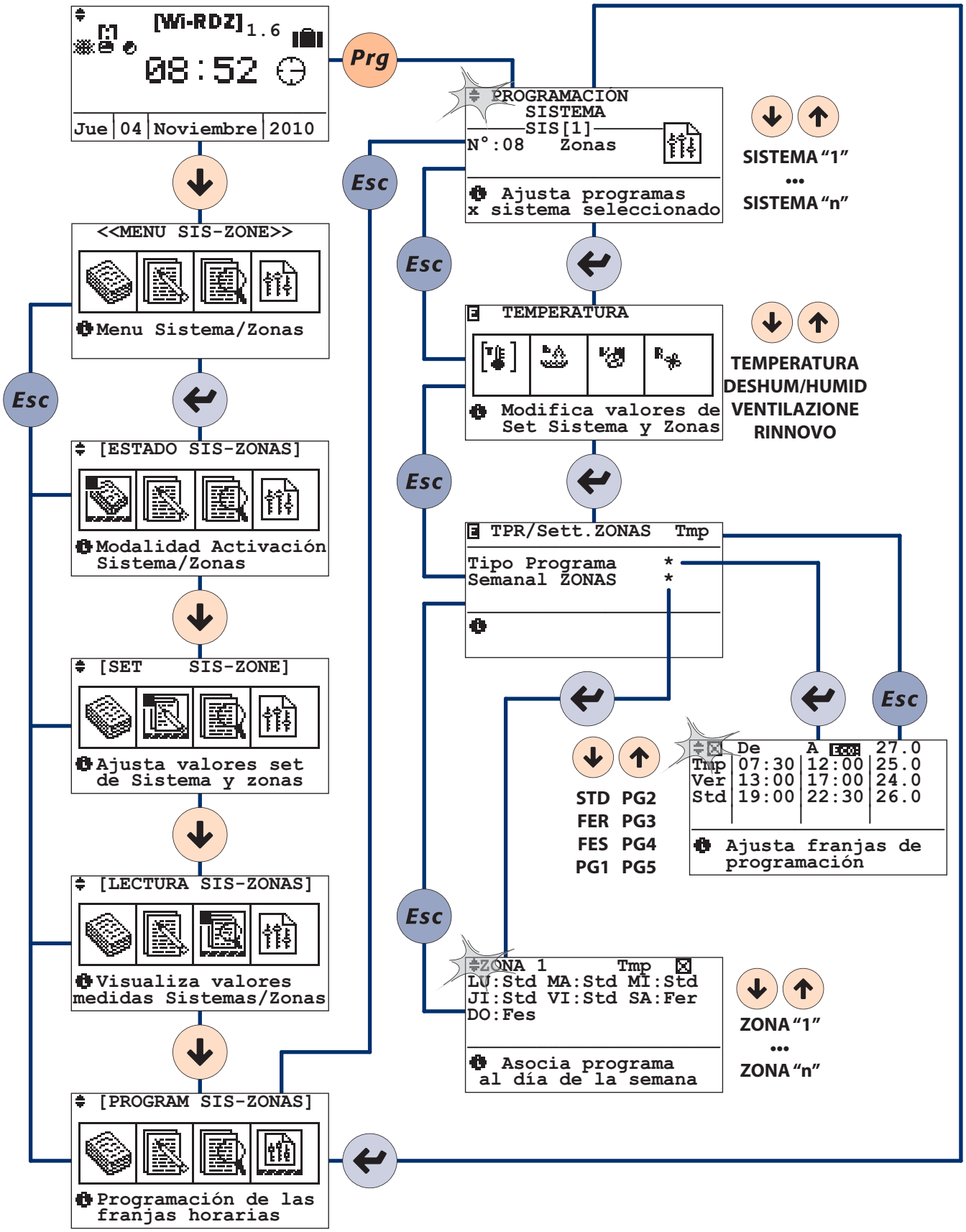
[Wi-RDZ] 1.6
08:52
Jue 04 Noviembre 2010
Prg
<<MENU SIS-ZONE>>
Menu Sistema/Zonas
[ESTADO SIS-ZONAS]
Modalidad Activación Sistema/Zonas
[SET SIS-ZONE]
Ajusta valores set de Sistema y zonas
[LECTURA SIS-ZONAS]
Visualiza valores medidas Sistemas/Zonas
[PROGRAM SIS-ZONAS]
Programación de las franjas horarias
Esc
PROGRAMACION SISTEMA
SIS[1]
N°:08 Zonas
Ajusta programas x sistema seleccionado
SISTEMA "1"
...
SISTEMA "n"
TEMPERATURA
Modifica valores de Set Sistema y Zonas
TEMPERATURA
DESHUM/HUMID
VENTILAZIONE
RINNOVO
TPR/Sett.ZONAS Tmp
Tipo Programa *
Semanal ZONAS *
STD PG2
FER PG3
FES PG4
PG1 PG5
De A 27.0
Tmp 07:30 12:00 25.0
Ver 13:00 17:00 24.0
Std 19:00 22:30 26.0
Ajusta franjas de programación
ZONA 1 Tmp
LU:Std MA:Std MI:Std
JI:Std VI:Std SA:Fer
DO:Fes
Asocia programa al día de la semana
ZONA "1"
...
ZONA "n"

A través del menú 2.4 "Programación" es posible ajustar semanalmente la temperatura, la humedad, la ventilación y la renovación que se desea en cada hora del día. En el caso de programación manual, será necesario ajustar sólo las franjas horarias, mientras las temperaturas utilizadas serán ajustadas manualmente.
NB: Las funciones "Ventilación" y "Renovación" (si están previstas) permiten, la primera, el funcionamiento del deshumidificador en modalidad "sólo ventilación", la segunda, un recambio forzado del aire interno con el aire exterior.
El usuario inicialmente debe ajustar los programas (STD: estándar, FER: laborable, FES: festivo, Pg1...Pg5: programas genéricos) donde se decide que temperatura o que humedad (ventilación/renovación) desea durante el arco de las 24 horas.
Por ejemplo, para gestionar la temperatura, se puede ajustar el programa STD de esta forma:
22°C de las 06:00 horas a las 12:00 horas,
20°C de las 13:00 horas alle 18:00 horas,
21°C de las 18:00 horas alle 22:30 horas.
y para gestionar la humedad puede ajustar el programa Pg1 de esta forma:
60% de humedad de las 08:00 horas a las 12:00 horas (sólo en la estación "VERANO"),
55% de humedad de las 13:00 horas a las 22:30 horas (sólo en la estación "VERANO"),
y así para todos los programas disponibles
Las temperaturas o la humedad que el usuario ajusta en las diferentes franjas horarias se identifican con el estado de "COMFORT", pero cuando para una franja horaria no ha sido asociada ninguna temperatura o humedad (en el ejemplo de las 12:00 horas a las 13:00 horas y de las 22:30 horas a las 6:00 horas) la temperatura o la humedad se identificarán con el estado "ECONOMY", aunque es ajustable a placer. Una vez ajustados los diferentes programas el usuario debe decidir que asignar para cada día de la semana, como por ejemplo: del lunes al viernes puede aplicar el programa "STD" para la temperatura y "Pg1" para la humedad, el sábado "FER" para la temperatura y "Pg1" para la humedad, el domingo "FES" para humedad y "STD" para la ventilación, etc.

SELECCIÓN SISTEMA

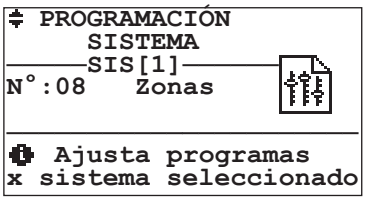

El menú dedicado a la programación de las zonas (que hacen parte de la instalación seleccionada), **permite al usuario activar las funciones en las franjas horarias deseadas.**
En la pantalla "Programación" seleccionamos únicamente el sistema sobre el cual se quiere proceder en la programación, las posibles funciones se analizarán seguidamente en detalle.

SELECCIÓN FUNCIÓN

Tabla de los movimientos	
Tecla	**Pantalla**
Esc	PROGRAMACIÓN
↵	TEMPERATURA DESHUMIDIFICACIÓN / HUMIDIFICACIÓN VENTILACIÓN RENOVACIÓN

Tabla de las variables	
Núm	**Descripción**
❶	Programación de las franjas horarias para la temperatura
❷	Programación de las franjas horarias para la deshumidificación
❸	Programación de las franjas horarias para la ventilación
❹	Programación de las franjas horarias para la renovación

A través de esta pantalla es posible seleccionar que parámetro se desea programar en la pantalla sucesiva (*Tipo programa semanal*).
Los parámetros sobre los que es posible efectuar variaciones son los siguientes:
• Temperatura ambiente
• Deshumidificación / Humidificación
• Ventilación
• Renovación

Ejemplo: si deseo programar semanalmente la función de temperatura, selecciono el icono 1)"Temperatura" moviéndome en la pantalla con las teclas "FLECHA ARRIBA" y "FLECHA ABAJO" hasta que el cursor parpadea sobre el primer símbolo de la izquierda.
Presiono la tecla "ENTER" para acceder a la programación (pantalla Tipo programa semanal).

Atención! El icono "Deshumidificación" será visible sólo en estación verano, en invierno será visible el icono de "Humidificación". Las funciones serán visibles sólo si están habilitadas en fase de configuración.

CAMBIO PROGRAMA / COMBINACIÓN SEMANA

```
TPR/Sett.ZONE   Tmp
Tipo Programma    * ❶
Settimanale ZONE  * ❷
```

En esta pantalla se puede acceder a la personalización de la programación del parámetro precedentemente escogido (TEMPERATURA / DESHUMIDIFICACIÓN / HUMIDIFICACIÓN / VENTILACIÓN / RENOVACIÓN) para:

- Tipo Programa **Std / Fer / Fes / Pg1 / Pg2 / Pg3 / Pg4 / Pg5**
- Semanal ZONAS (Asociación semanal) **LU / MA / MI / JU / VI / SA / DO** de las diferentes zonas o deshumidificadores con los programas genéricos (Std / Fer / Fes / Pg1 / Pg2 / Pg3 / Pg4 / Pg5).

Tabla de los movimientos

Tecla	Pantalla
Esc	TEMPERATURA DESHUMIDIFICACIÓN / HUMIDIFICACIÓN VENTILACIÓN RENOVACIÓN
↵ ↵	TIPO PROGRAMACIÓN
↵ ↓ ↵	SEMANAL ZONAS

Tabla de las variables

Núm	Descripción
❶	Acceso a la pantalla Tipo Programación
❷	Acceso a la pantalla Semanal Zonas

(1) valor no especificado, en cuanto la pantalla es igual para todas las programaciones (Temperatura, Deshumidificación.....)

CAMBIO PROGRAMA

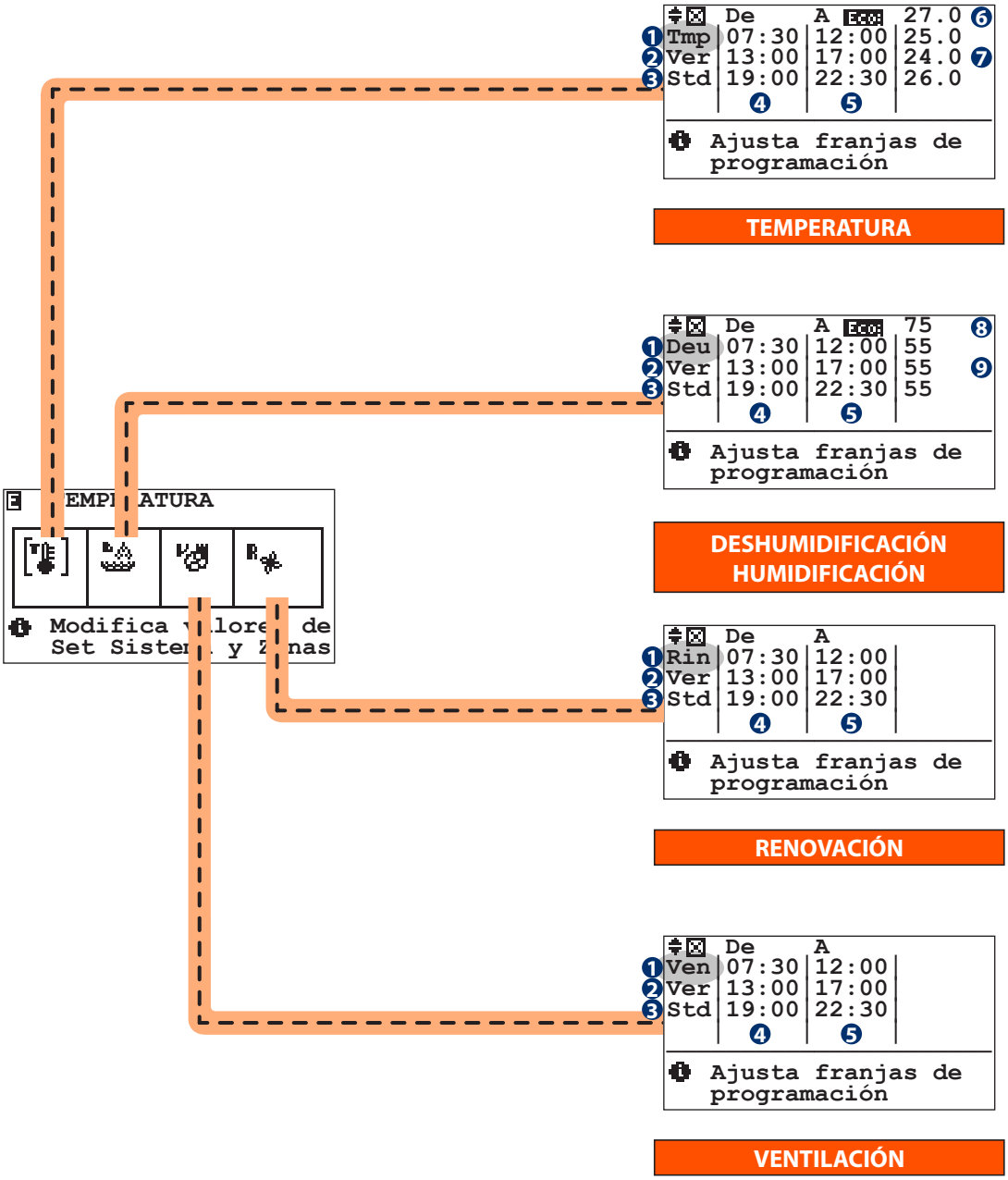

Tabla de los movimientos	
Tecla	**Pantalla**
Prg	COPIA
Esc	TIPO PROGRAMA/SEMANAL

Tabla de las variables	
Núm	**Descripción**
❶	Funcionalidad de programación: **Tmp** = Temperatura **Deu** = Deshumidificación / **Umi** = Humidificación **Ven** = Ventilación **Rin** = Renovación
❷	Estacionalidad **Ver** = Verano **Inv** = Invierno
❸	Tipo Programa: **Std** = Standard **Fer** = Laborable **Fes** = Festivo **Pg1...Pg5** = Programa 1...5
❹	Hora Inicio
❺	Hora Final
❻	Temperatura "Economy"
❼	Temperatura "Confort"
❽	Humedad "Economy"
❾	Humedad "Confort"

Una vez definida la funcionalidad de programación con el menú precedente (ej. temperatura), procedemos a la personalización de los programas deseados:

- **Std** : Programa Estandard
- **Fer**: Laborable
- **Fes**: Festivo
- **Pg1**...Pg5: Programa 1..5.

En primer lugar definir el set de funcionamiento fuera de las franjas de programación **"Set de Economy".**
La programación permite la subdivisión diaria en 3 franjas horarias de programación.
Para cada una de las franjas es necesario definir el horario de partida "De" y el horario de finalización "A" con el respectivo "set de Confort" (esto es la temperatura que se desea mantener).
De la misma forma ajustar la deshumidificación, la ventilación y la renovación seleccionando a través del menú precedente "Temperatura / Deshumidificación / Ventilación / Renovación.
Atención!
En el caso de la ventilación y la renovación, a diferencia de la Temperatura y de la Deshumidificación / Humidificación sólo se demandan las franjas de activación y apagado de la funcionalidad.
La programación semanal de la Deshumidificación se propone sólo en la estación veraniega mientras en invierno se propone sólo la programación de la Humidificación. Esta debe ser ajustada para todas las zonas TA/H presentes. La referencia al deshumidificador sobre el cual actúa es implícito en la configuración dada a la sonda TA/H en fase de personalización.

COPIA DE UN PROGRAMA

En caso de que las programaciones sean similares entre ellas se puede proceder con la copia de las programaciones, de manera de modificar con más facilidad las diferencias entre los mismos programas. Después de seleccionar el tipo de programa (ej: Tmp Inv Std) con la tecla PRG se accede a la pantalla de copia. Se puede proceder con la copia de dos maneras diferentes:

- **Total**: copia el programa (ej: Tmp Inv Std - pantalla "A") sobre todos los programas "Std / Fer / Fes / Pg1 / Pg2 / Pg3 / Pg4 / Pg5"
- **Individual**: copia el programa (ej: es: Tmp Inv Std) sobre el programa individual seleccionado (ej: es: Tmp Inv Std - sobre Pg1).

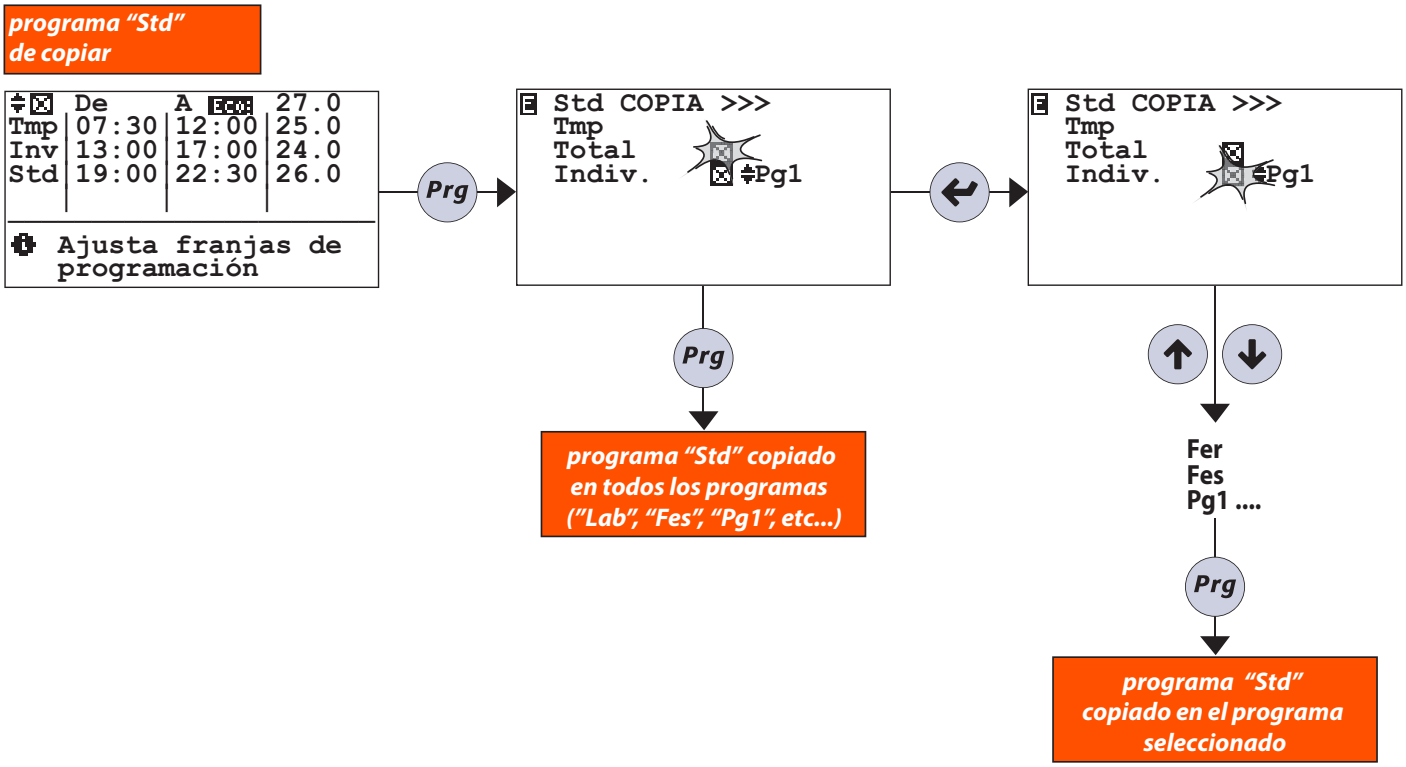

EJEMPLO DE AJUSTE DE UN PROGRAMA

Ejemplo de ajuste de un programa con franjas horarias de temperatura.
De la misma forma ajustar la deshumidificación/humidificación, la ventilación y la renovación seleccionándolo a través del menú "Temperatura / Deshumidificación/Humidificación/Ventilación/Renovación".
En el caso de la ventilación y la renovación, a diferencia de la Temperatura y de la Deshumidificación / Humidificación sólo se demandan las franjas de activación y apagado de la funcionalidad.

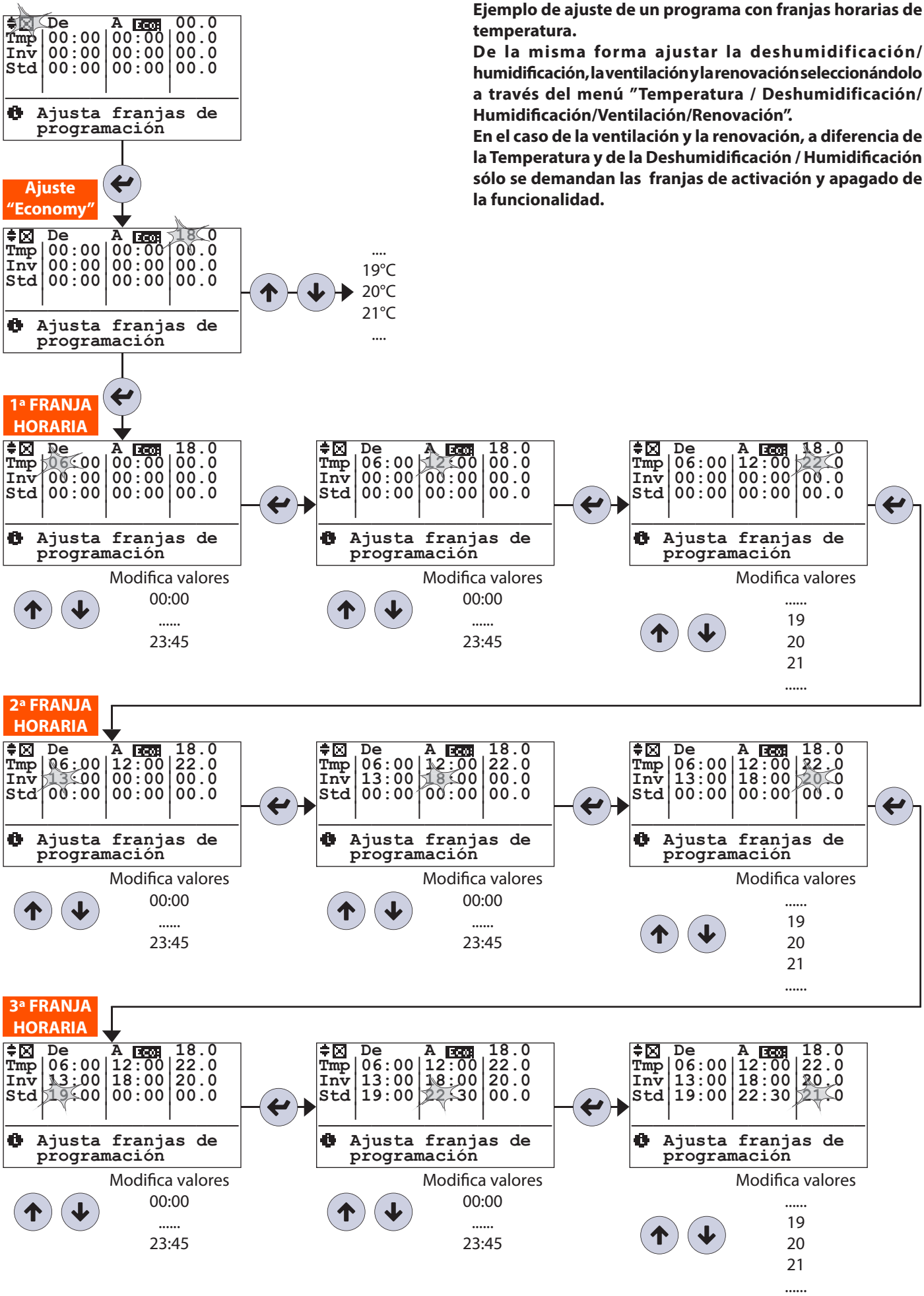

CAMBIO AJUSTE SEMANA

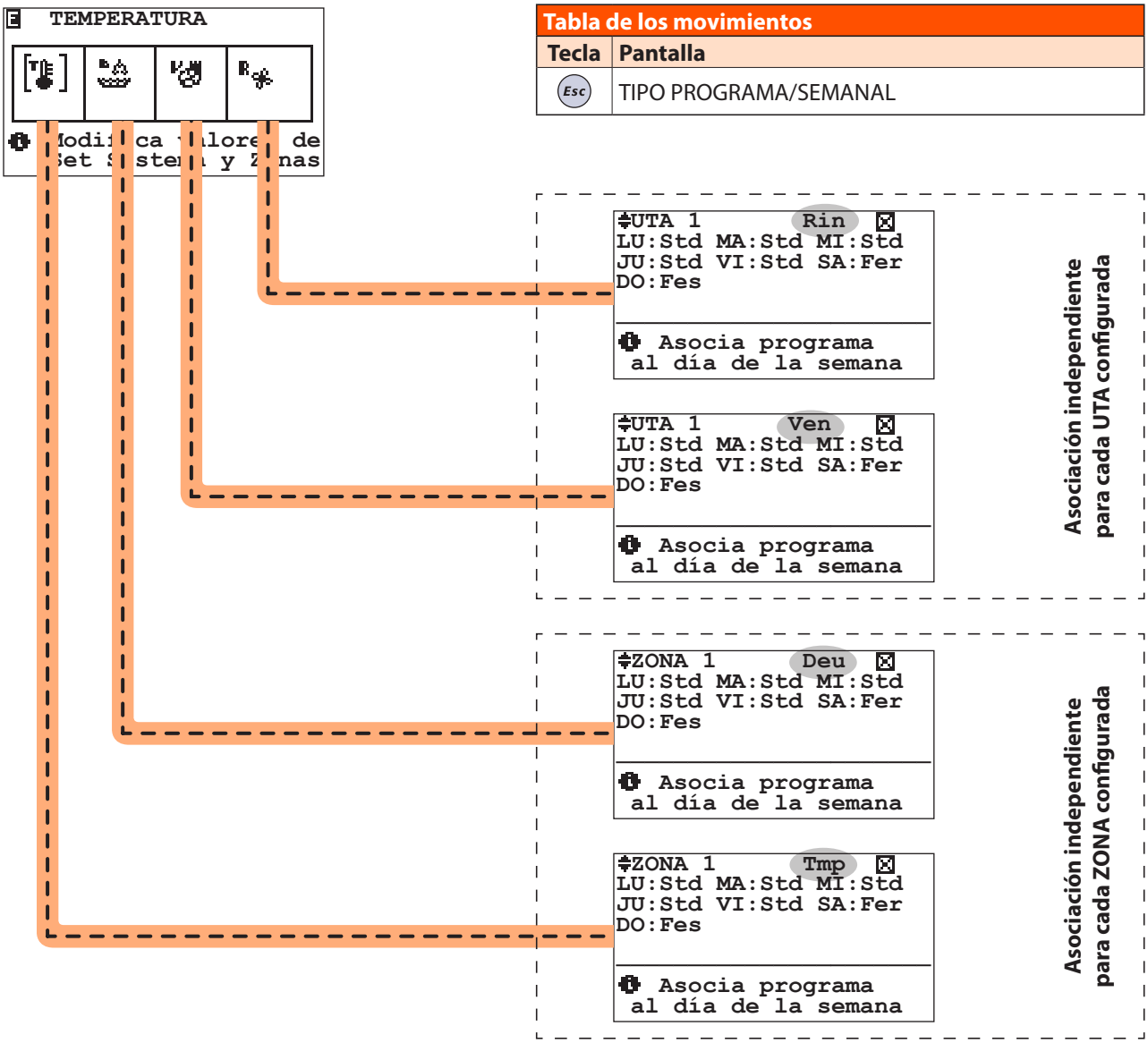

Tabla de los movimientos	
Tecla	**Pantalla**
Esc	TIPO PROGRAMA/SEMANAL

Una vez configurados a placer los programas (consultar menú "Tipo programa"), se procede a la asociación para cada día de la semana:
LU / MA / MIE / JU / VIE / SA / DO
al tipo de programa:
Std / Fer / Fes / Pg1 / Pg2 / Pg3 / Pg4 / Pg5/ Off / Man.

COPIA DE UNA SEMANA

En caso de que la centralita gestione más de una zona se puede copiar la programación ajustada para una zona sobre otra. A continuación se indica el ejemplo de la copia de la programación de la temperatura de la ZONA1 sobre la ZONA2. Ejemplo: Después de seleccionar la zona sobre la que se quiere copiar la programación, mediante la tecla PRG se procede con la copia. Este procedimiento puede ser usado para todas las ZONAS configuradas en la instalación.

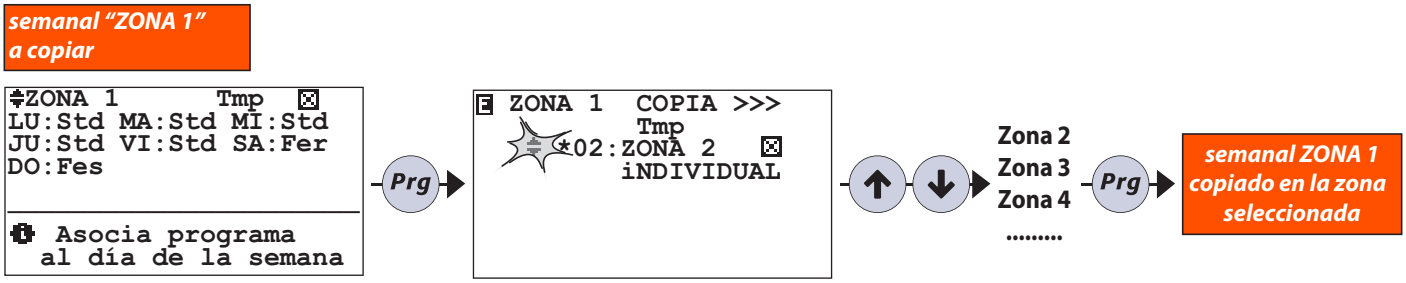

EJEMPLO DE ASIGNACIÓN SEMANAL

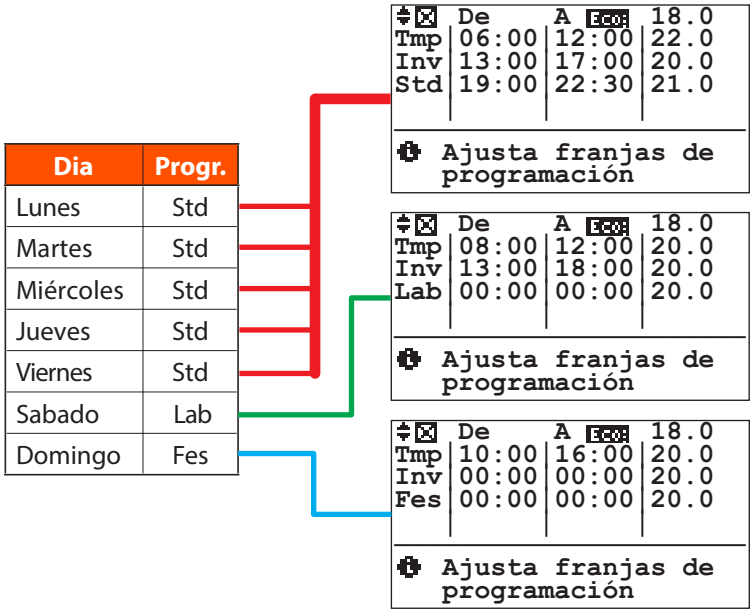

EJEMPLO DE FUNCIONAMIENTO EN PROGRAMACIÓN MANUAL (ESTIVAL)

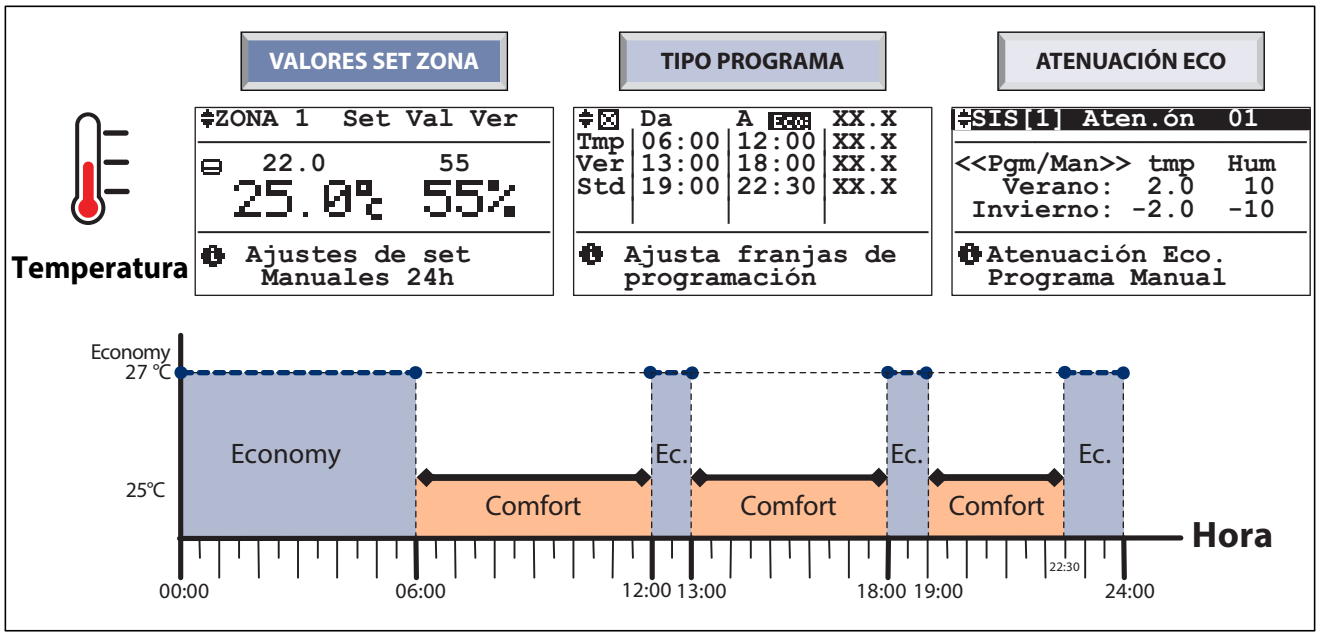

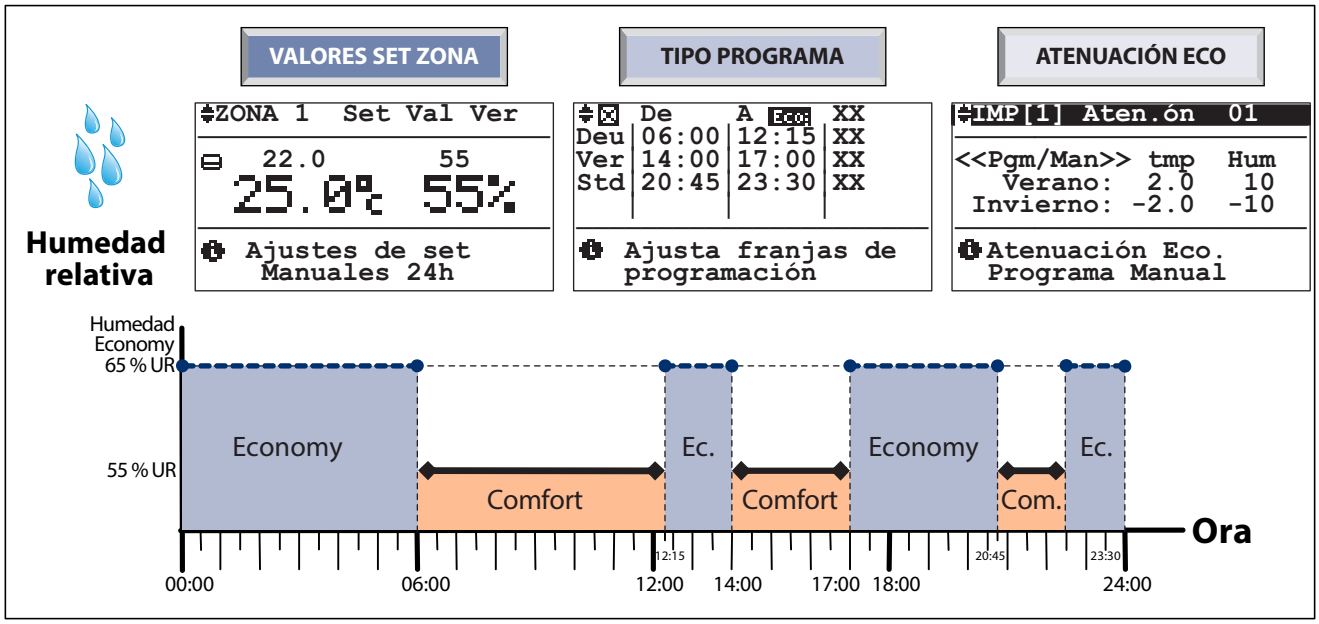

EJEMPLO DE FUNCIONAMIENTO EN PROGRAMACIÓN (ESTIVAL)

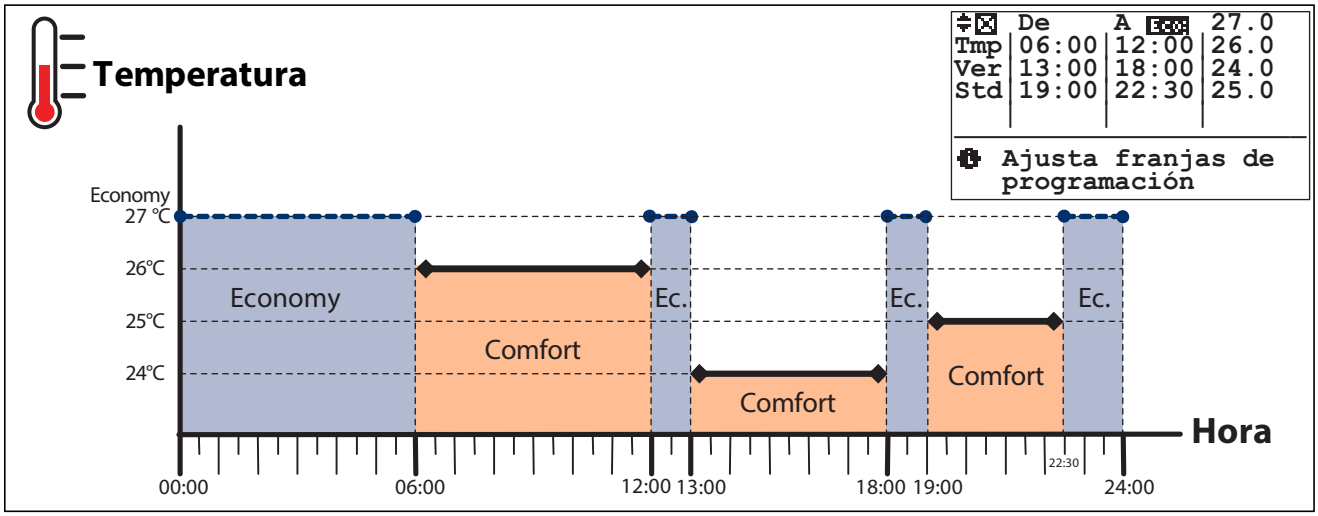

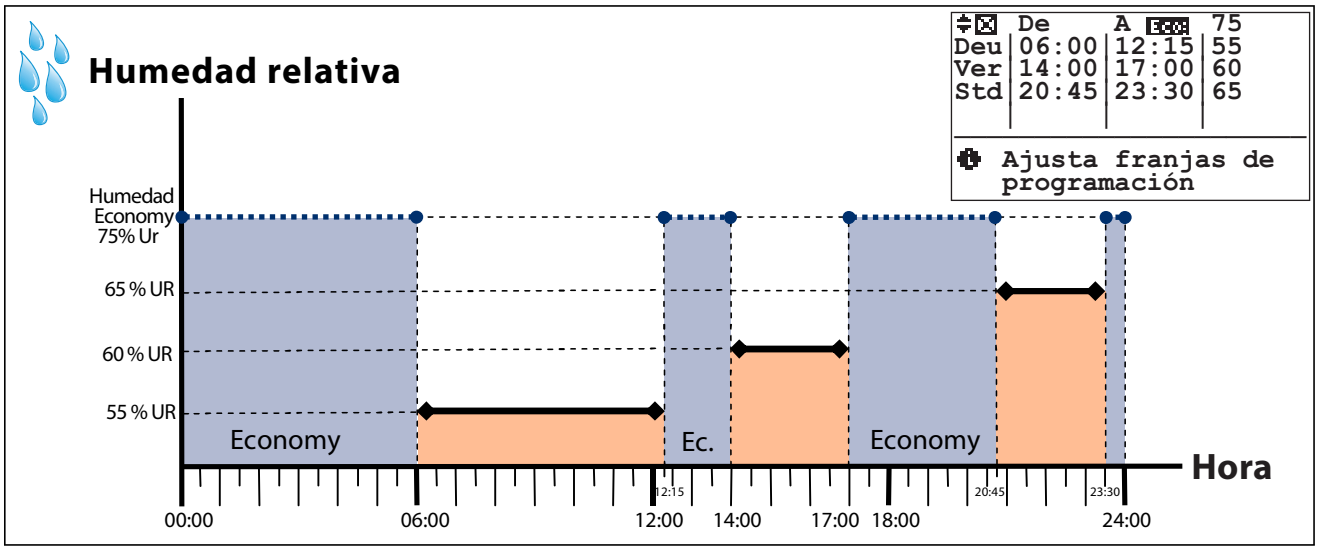

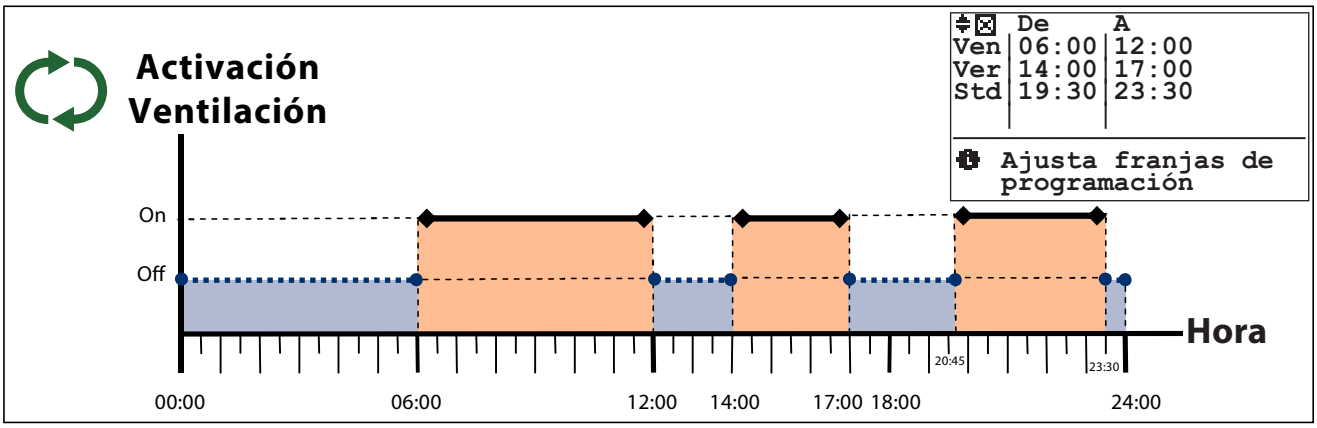

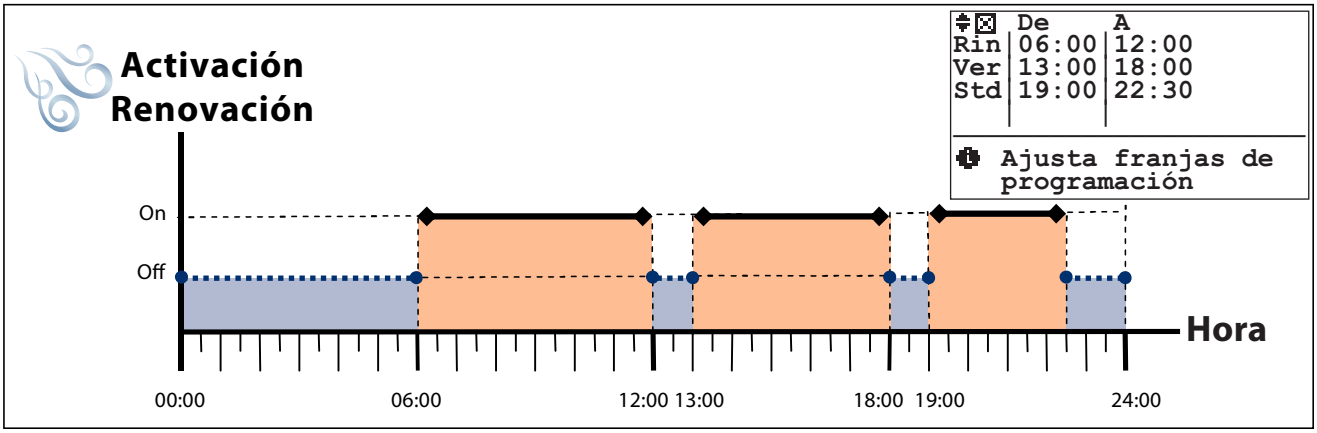

EJEMPLO GENERAL DE GUÍA DE PROGRAMACIÓN

En cocina (zona 1) se desean los siguientes set de Confort:

de LUNES a VIERNES:
temperatura de 26°C de las 06:00 horas a las 12:00
temperatura de 25°C de las 19:00 horas a las 22:30
humedad 55%: de las 06:00 horas a las 12:15
humedad 60%: de las 14:00 horas a las 17:00
humedad 65%: de las 20:45 horas a las 23:30

SÁBADO:
temperatura de 25°C de las 08:00 horas a las 12:00
temperatura de 25°C de las 13:00 horas a las 18:00
humedad 55%: de las 00:00 horas a las 24:00

DOMINGO:
temperatura de 25°C de las 10:00 horas a las 16:00
humedad 55%: de las 00:00 horas a las 24:00

PROCEDIMIENTO GUIADO:

A) Si es necesario, ajustar la estación "Estival" -> consultar el menú 3.1 "Ajusta Estación", esto permite ajustar también la función de deshumidificación (esta función NO está activa en la estación "Invierno").

B) Asignar a placer, si no se ha hecho anteriormente, un nombre diverso a la "Zona 1" para facilitar su identificación (ej. denominarla "cocina") -> consultar el menú "Menú zonas - nombres zonas"

C) 1) Posicionarse en el menú " Temperatura / Deshumidificación / Ventilación / Renovación";
*2) Escoger la sección **"Temperatura"** -> aparecerá el menú "Tipo programa semanal - TPR/Set.ZONAS";*
*3) Escoger **"Tipo programa"**;*
4) Ajustar en los programas disponibles ("Std","Lab" etc.) las franjas horarias de temperatura deseadas (por ejemplo ajustar "STD" con las franjas horarias de temperatura que se quieran tener de lunes a viernes, programa "LAB" para el Sábado etc (para ajustes seguir las indicaciones indicadas en menú "Programación").

E) 1) Volver a menú "Temperatura/Deshumidificación/Ventilación/Renovación"
*2) Escoger la sección "**deshumidificación**" -> aparecerá el menú "Tipo programa semanal - TPR/Sett. ZONAS";*
*3) Escoger "**Tipo programa**";*
4) Ajustar en los programas disponibles ("Std", "Lab", etc.) la porcentual de humedad deseada en las diferentes franjas horarias.

F) Eventualmente ajustar, de forma análoga, las franjas horarias para las funciones "renovación" y "ventilación" si están disponibles.

G) 1)Posicionarse en el menú Tipo programa semanal - TPR/Set. ZONAS";
2) escoger "Semanal zonas";
3) asociar a cada día de la semana los diferentes programas para la gestión de temperatura y humedad (puntual ventilación y renovación) Por ejemplo LUN-VIE = "Std" para la temperatura y "Pg1" para la humedad, SAB= "Lab" para temperatura y humedad, DOM="Fes" para temperatura y "Pg2" para humedad.

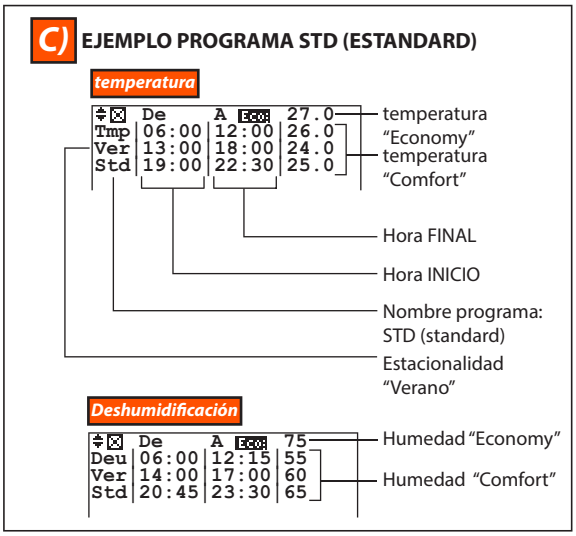

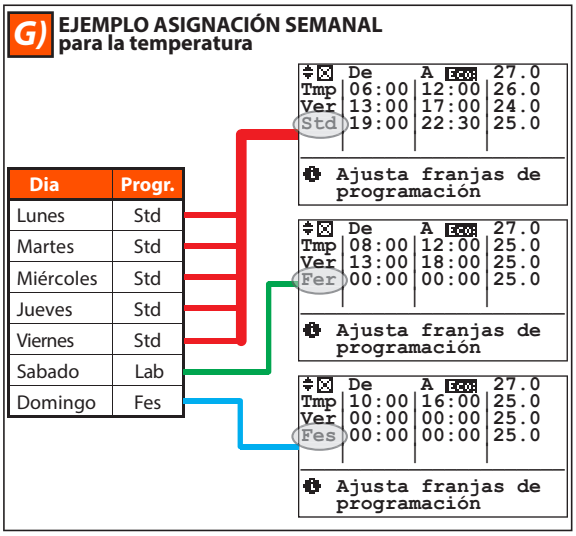

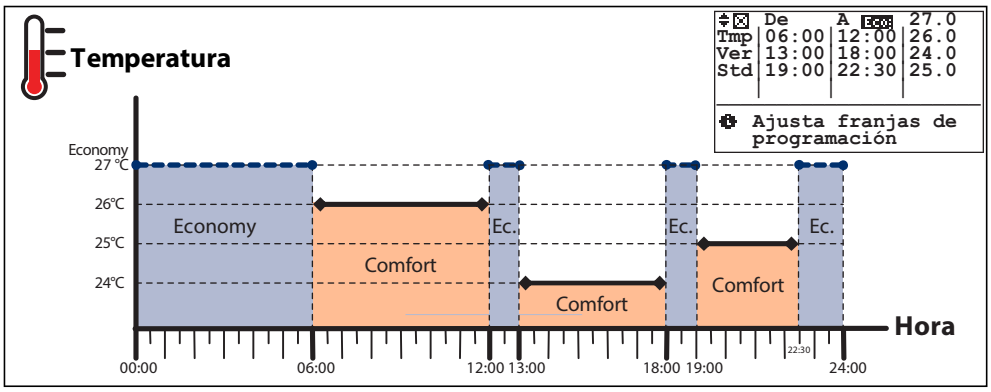

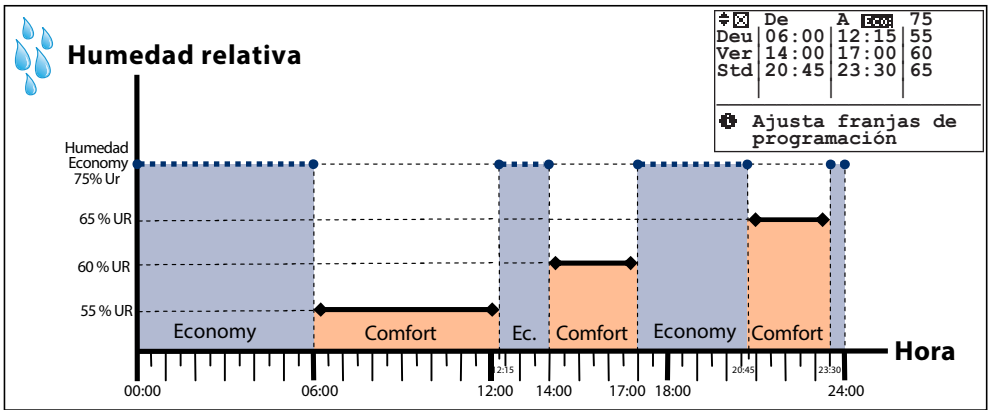

7 AJUSTAR LA ESTACIÓN

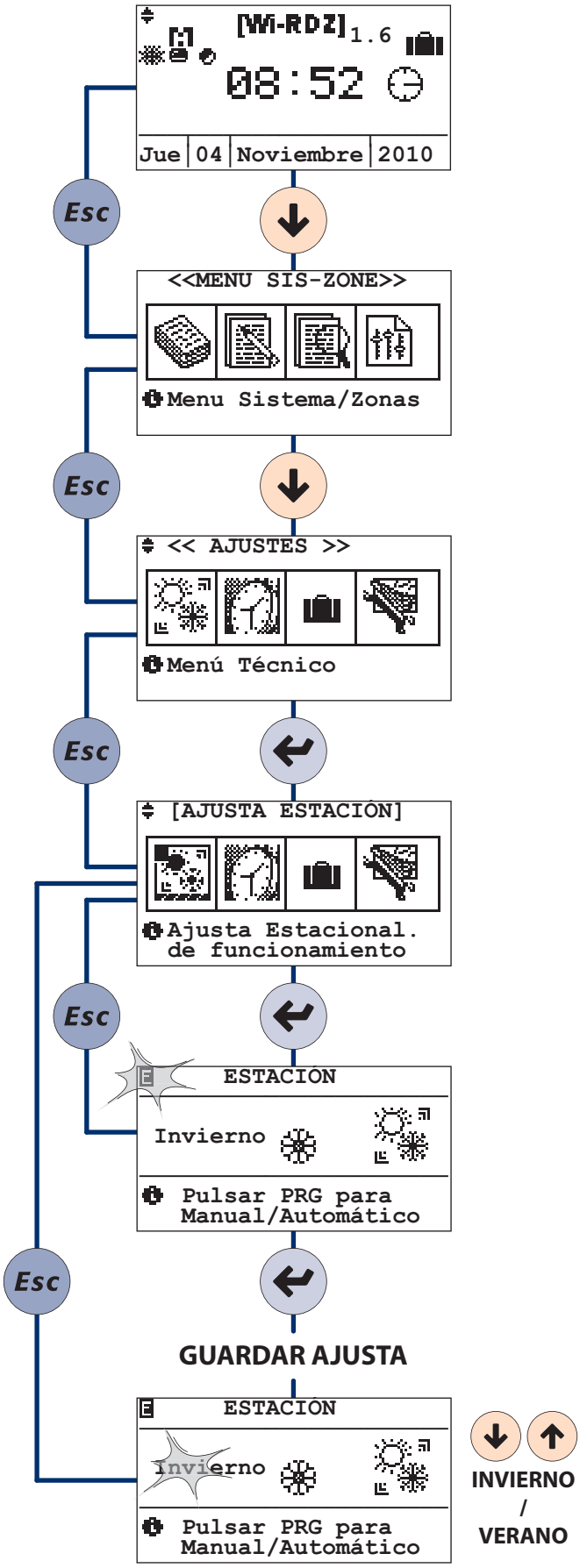

8 AJUSTAR LA FECHA Y LA HORA

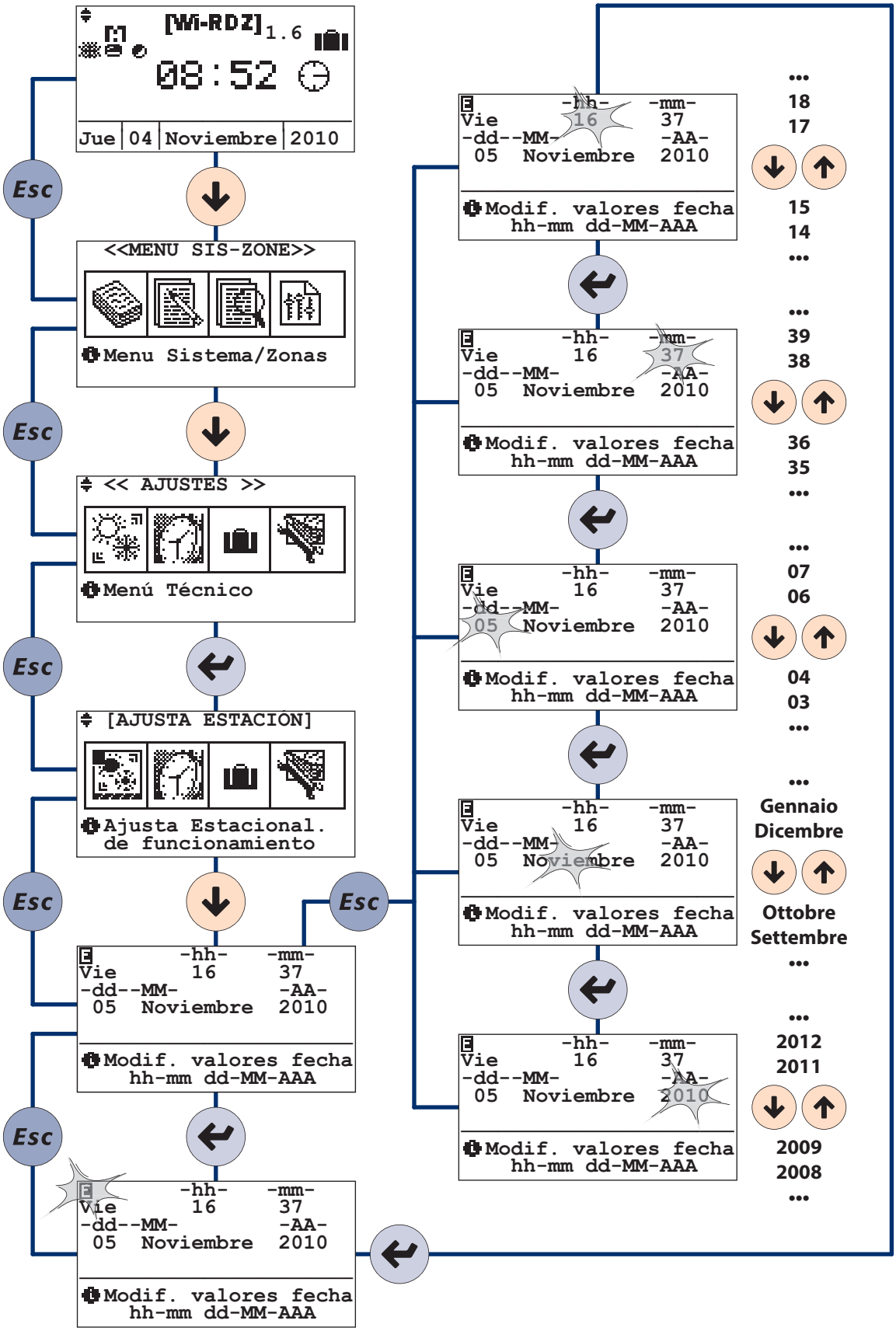

9 AJUSTA VACACIONES

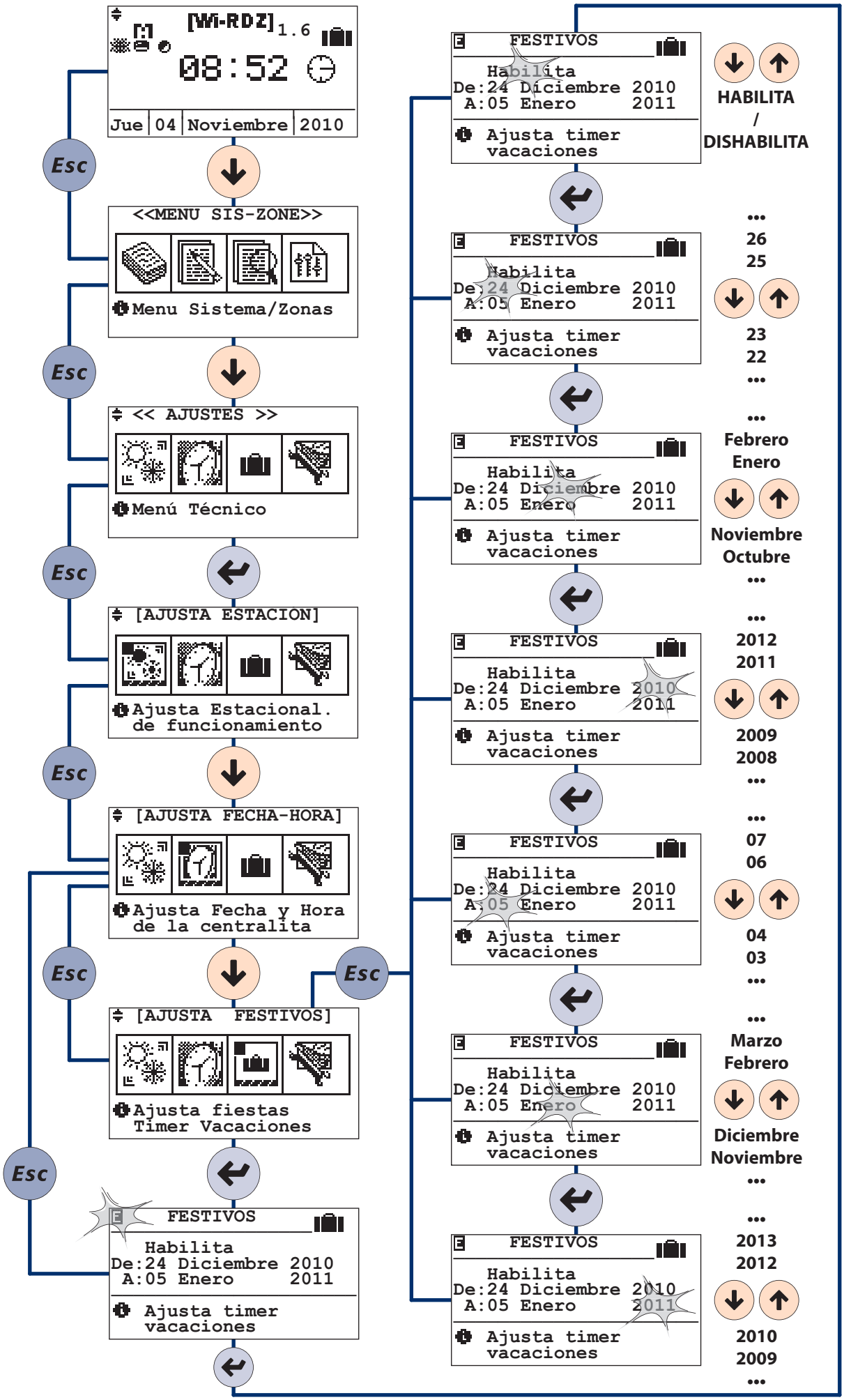

NOTES

NOTES

bit.ly/rdzwebsite

FAE0EA001CZ.00
05/2018

RDZ
invisible heating and cooling

RDZ S.p.A.
V.le Trento, 101 (S.S. 13 Km 64.5) 33077 SACILE (PN) - Italy
Tel. +39 0434.787511 Fax + 39 0434.787522
www.rdz.it rdzcentrale@rdz.it

COMPANY WITH QUALITY SYSTEM CERTIFIED BY DNV GL = ISO 9001 =